HYDRO WHALE
تأمین کننده تجهیزات هیدرولیک
۰۹۰۱ - ۲۷ ۲۷ ۶۷۲
WWW.HYDROWHALE.COM

پمپ هیدرولیک رادیال ۳۵ لیتر ۳۵۰ بار فشار

پمپ هیدرولیک پیستونی فشار قوی طرح ۵ پیستون بزرگ با ظرفیت ۳۵ لیتر با دور ۱۴۵۰ در دقیقه. حداکثر فشار این مدل پمپ ها ۳۵۰ بار می باشد. از ویژگی این پمپ ها صدای کم و روغن را نیز کمتر داغ می کند.

وزن	سایز شافت	K.W*	حداکثر دور یک دقیقه	لیتر در یک دقیقه	حداکثر فشار مجاز BAR	سی سی در یک دور	مدل
40	34	23	1450	35	350	24.14	PR510

راهنمای بهره برداری

۱. سطح روغن هیدرولیک همیشه باید بالاتر از سطح پمپ باشد.
۲. قبل از اتصال لوله فشار به سیستم، چند لحظه پمپ را استارت نمایید تا هوای داخل پمپ کاملا تخلیه شود.
۳. شافت پمپ می تواند در دو جهت (چپگرد و راستگرد) بچرخد.
٤. فیلتر مناسب در مدار برگشت روغن به تانک با منفذ ۲۰ میکرون نصب شود و هر ۵۰۰ ساعت کاری تمیز شود.
۵. فیلتر مناسب با منفذ ۱۲۵ میکرون در سر لوله مکش در داخل تانک نصب شود و هر ۵۰۰ ساعت کار تمیز شود.
٦. فیلتر هوا روی درب تانک نصب شود و هر ۲۰۰ ساعت کار تمیز شود.
۷. درب تانک کاملا آببندی شود تا از نفوذ گرد و خاک و آلودگی جلوگیری گردد.
۸. قطر داخل لوله مکش روغن یک سایز از قطر ورودی پمپ بزرگتر باشد.
۹. در صورت مشاهده هر نوع ارتعاش و صدای غیر عادی در پمپ از ادامه کار خودداری شود.
۱۰. نوع روغن: از روغن هیدرولیک با دمای متوسط ۵۵ درجه استفاده شود.

HYDRO WHALE
تأمین کننده تجهیزات هیدرولیک
۰۹۰۱ - ۲۷ ۲۷ ۶۷۲
WWW.HYDROWHALE.COM

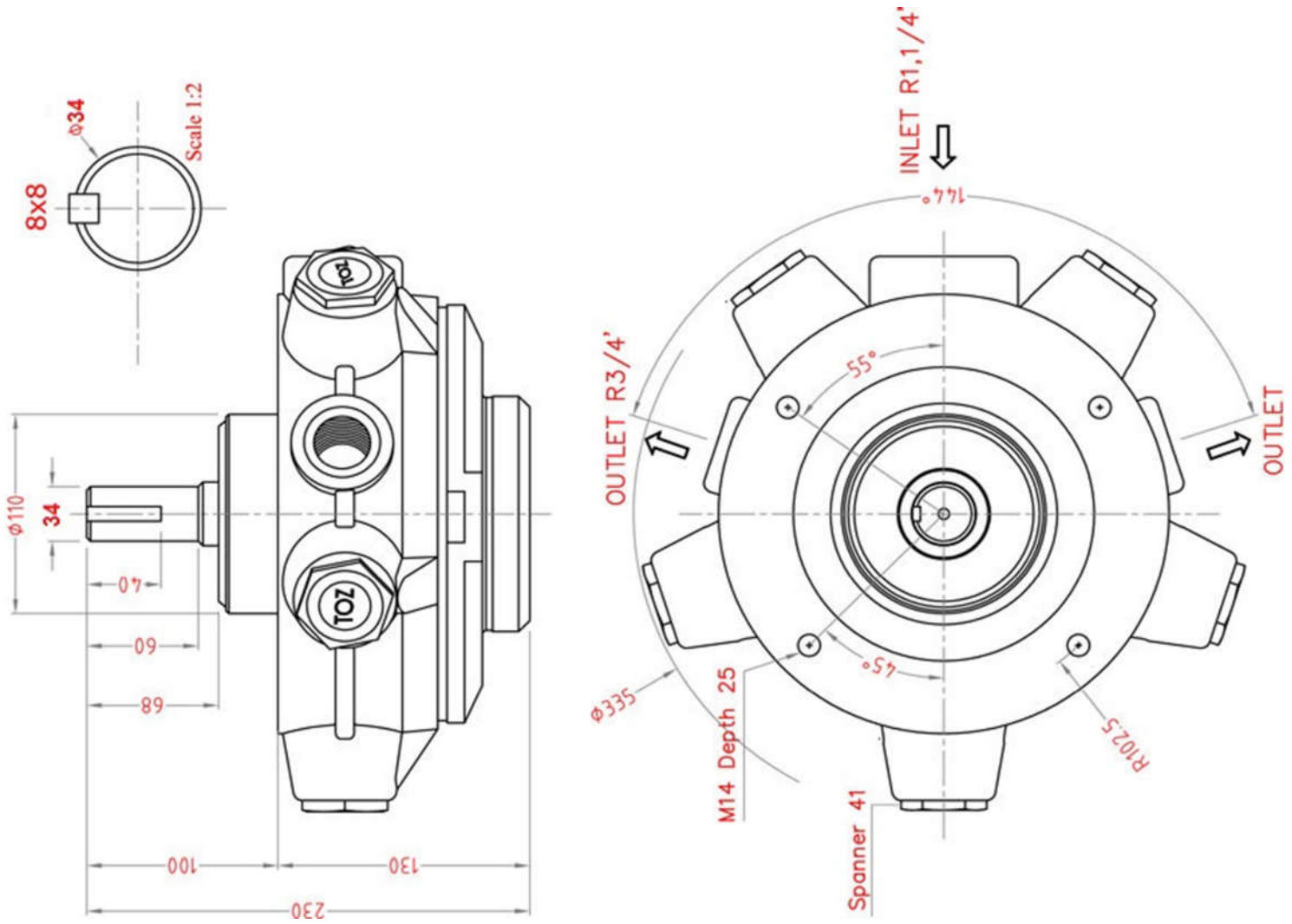

HYDRO WHALE

تأمین کننده تجهیزات هیدرولیک

۰۹۰۱ - ۲۷ ۲۷ ۶۷۲

WWW.HYDROWHALE.COM