HYDRO WHALE
تأمین کننده تجهیزات هیدرولیک
۰۹۰۱ - ۲۷ ۲۷ ۶۷۲
WWW.HYDROWHALE.COM

# 25 V

## مشخصات فنی
## پمپ هیدرولیک پره‌ای (کارتریجی) تک

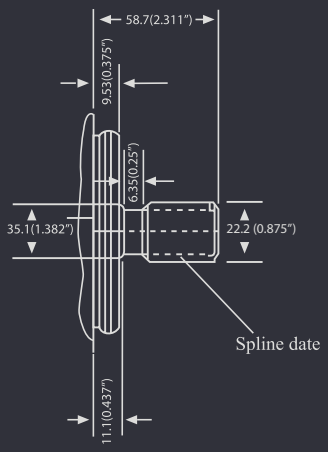


شافت هزارخار (13spl)

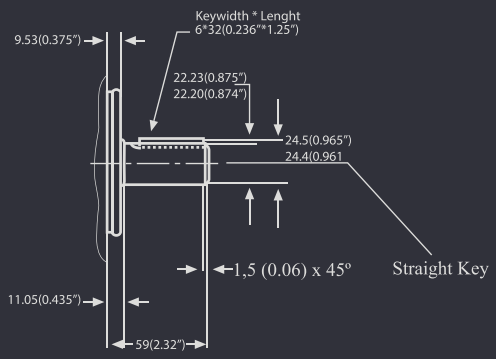


شافت تک خار

تأمین کننده تجهیزات هیدرولیک
۰۹۰۱ - ۲۷ ۲۷ ۶۷۲
WWW.HYDROWHALE.COM



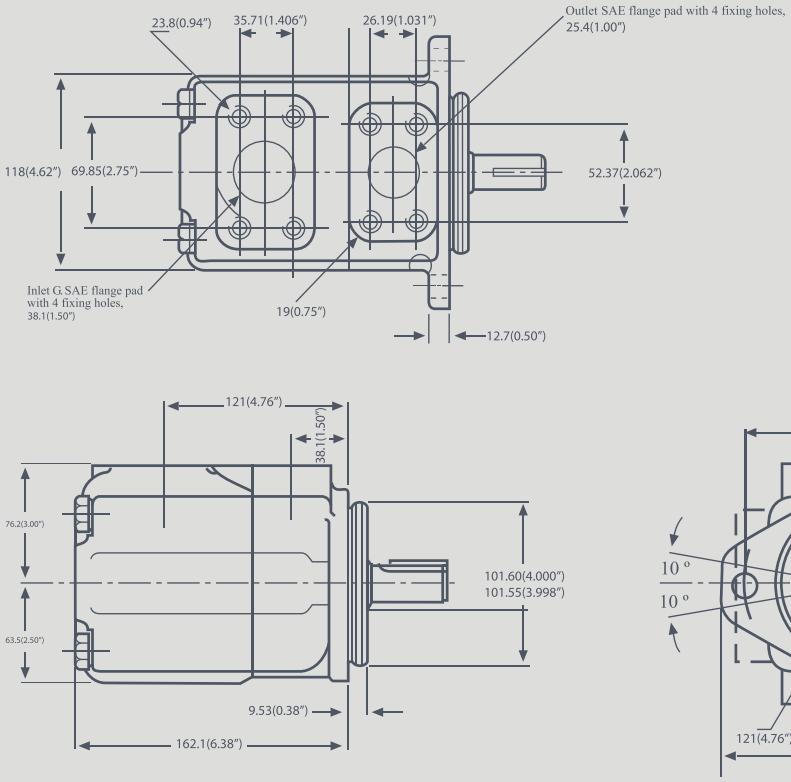


| 25 V | دبی و توان مصرفی پمپ های هیدرولیک پره ای در ۱۵۰۰ دور در دقیقه با روغن هیدرولیک ISO(VG) در دمای ۴۰°c و ویسکوزیته ۶۸cSt | | | | | | | | |
|---|---|---|---|---|---|---|---|---|---|
| | Diplacement $cm^3/rev$ | 7 bar | | 70 bar | | 140 bar | | 175 bar | |
| | | L/min | kw | L/min | kw | L/min | kw | L/min | kw |
| 25V8 | 26 | 38 | 1.2 | 36.7 | 5 | 35.3 | 10 | 32 | 11.5 |
| 25V10 | 32 | 48 | 1.3 | 45.7 | 6 | 44 | 12 | 40 | 14.5 |
| 25V12 | 38 | 57 | 1.4 | 54 | 7 | 52 | 15 | 47 | 17 |
| 25V14 | 44 | 66 | 1.5 | 61 | 9 | 57 | 17 | 56 | 20 |
| 25V17 | 53 | 80 | 1.7 | 75 | 10 | 71 | 21 | 68 | 24 |
| 25V19 | 61 | 91.8 | 1.7 | 86 | 12 | 81 | 24 | 78 | 29 |
| 25V21 | 66 | 99 | 1.8 | 94 | 13 | 90 | 26 | 88 | 32 |